VUE DE FACE

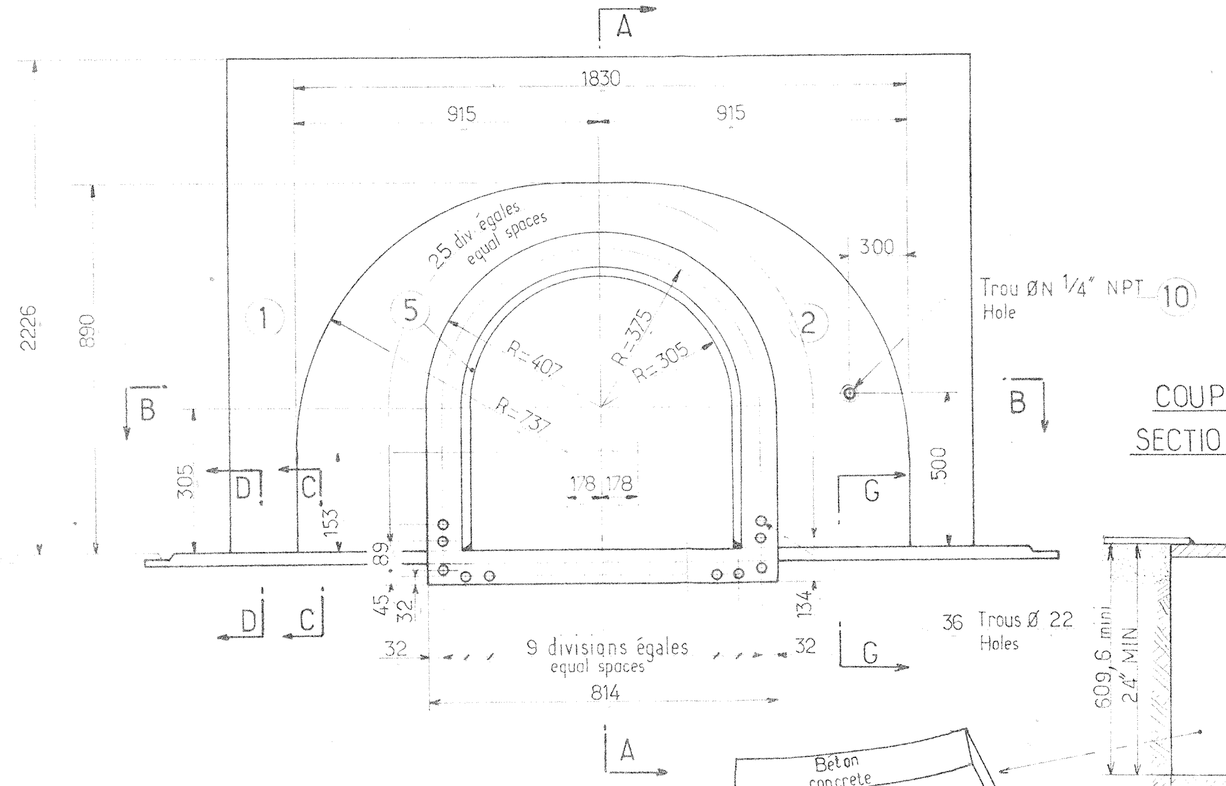

COUPE GG
SECTION GG

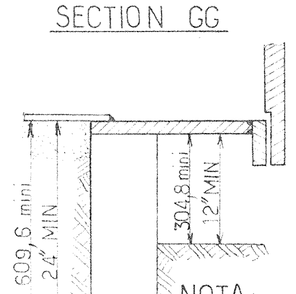

NOTA: Disposer sous la porte une plaque de béton suivant détails

NOTA: Located under the door a concrete plate following detail

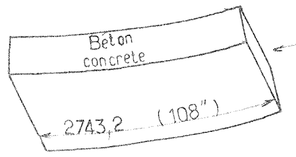

101,6 à 304,8
(4" to 12")
Intérieur robe
Inside of shell

COUPE AA
SECTION AA

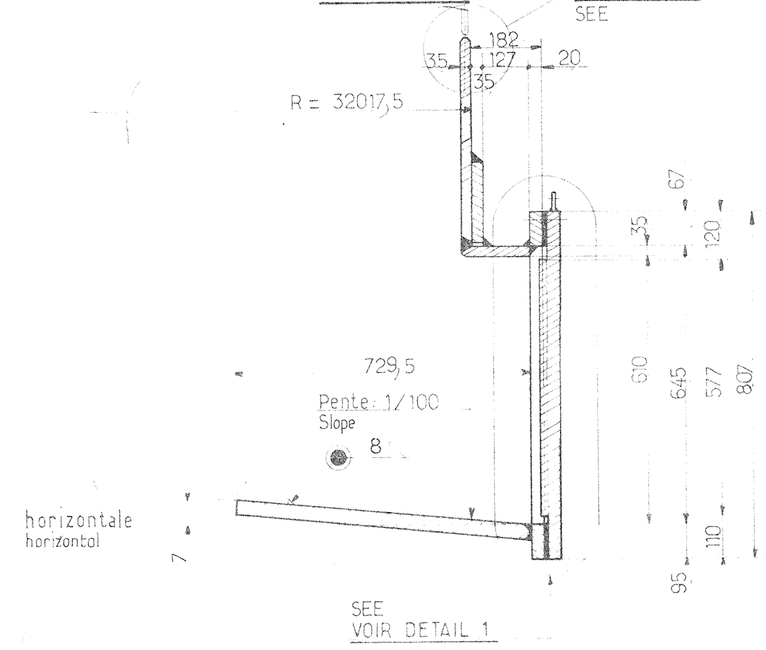

DETAIL 1

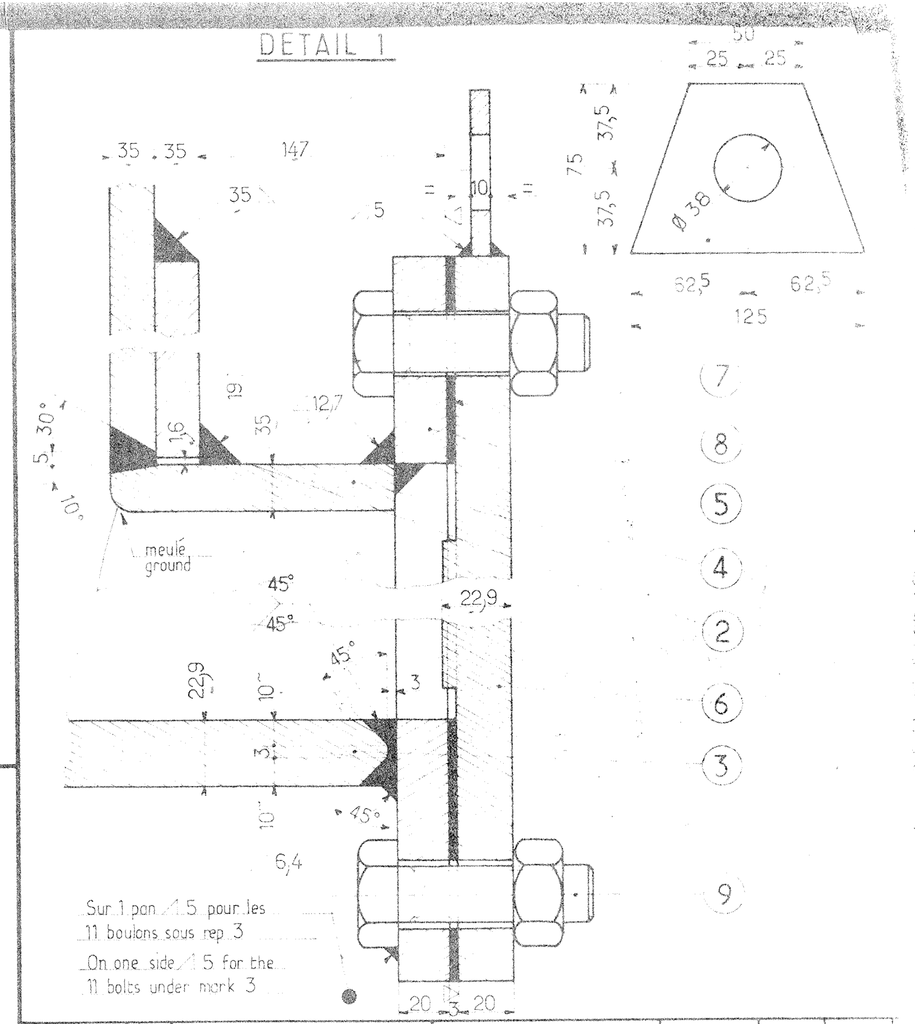

DETAIL 2

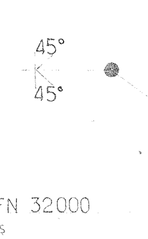

Shell plate
Virole V64-2
plan 7548-02-01
drawing

R à la FN 32000
℄ Radius

DETAIL 3

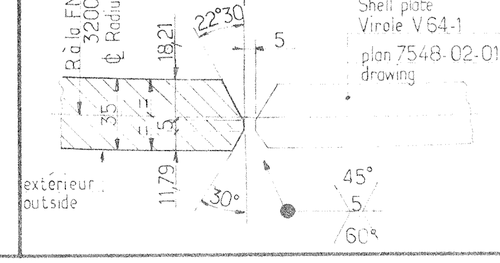

Shell plate
Virole V64-1
plan 7548-02-01
drawing

COUPE BB
SECTION BB

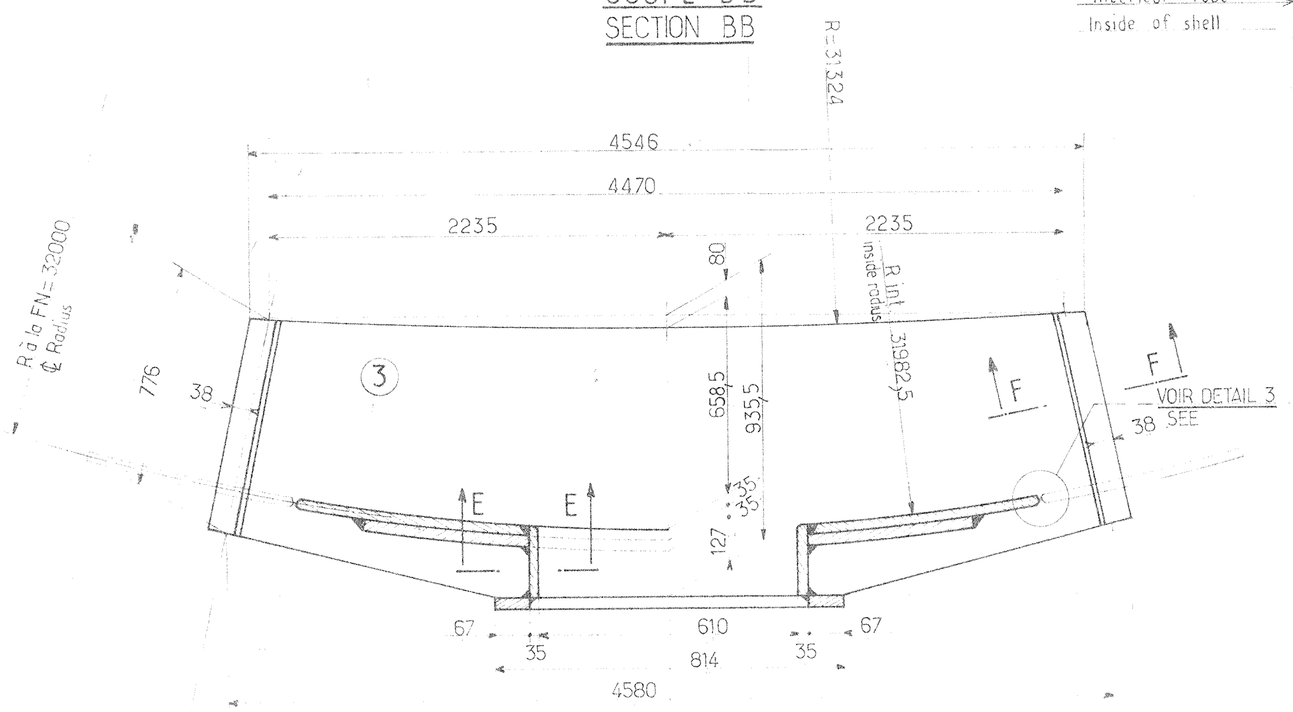

℄ overal length (between weld joint)
longueur développée sur fibre neutre (entr'axes soudures): 2444
4°05'27" = 2284,8 × 4°05'27" = 2284,8
8°10'54" = 4569,6 sur R=32000
on ℄ radius
4660

TOLE DE ROBE
SHELL PLATE

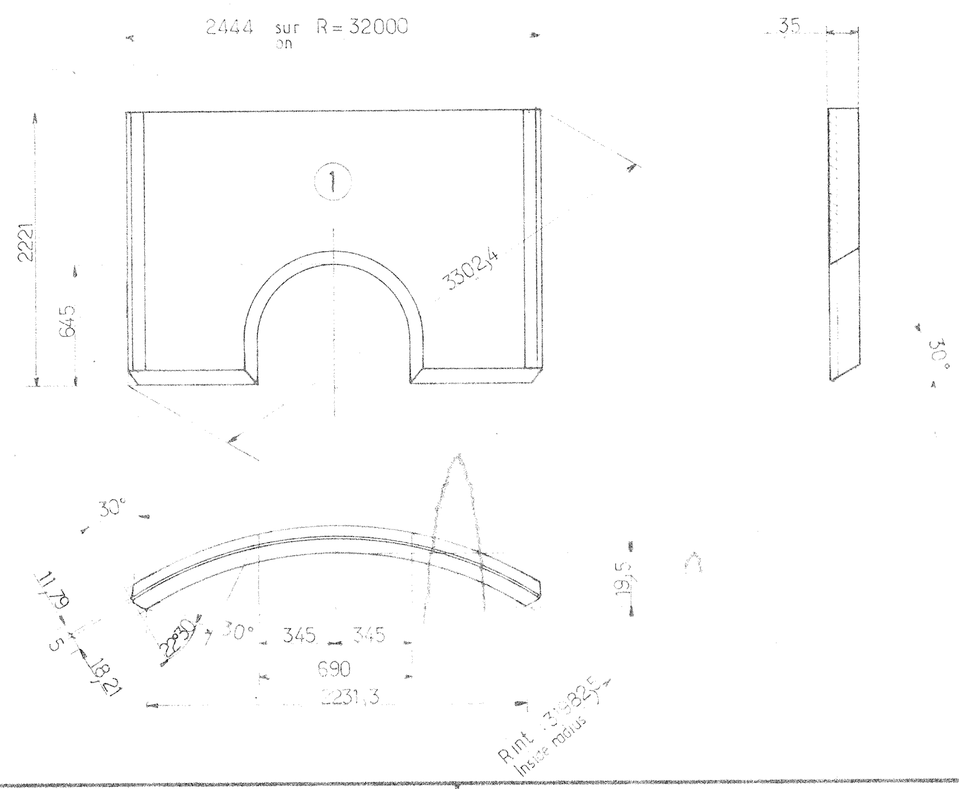

COUPE CC
SECTION CC

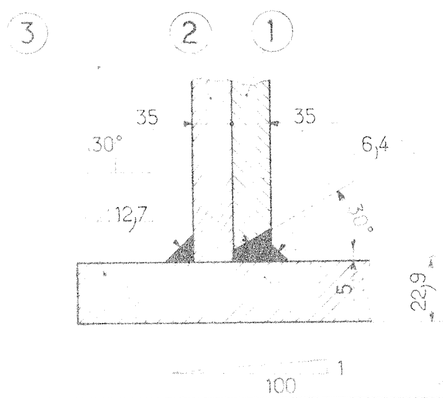

COUPE DD
SECTION DD

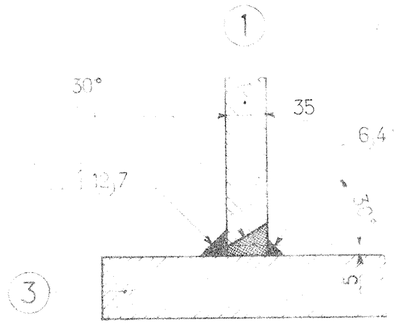

COUPE EE
SECTION EE

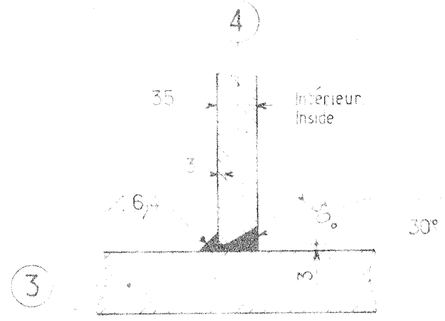

COUPE FF
SECTION FF

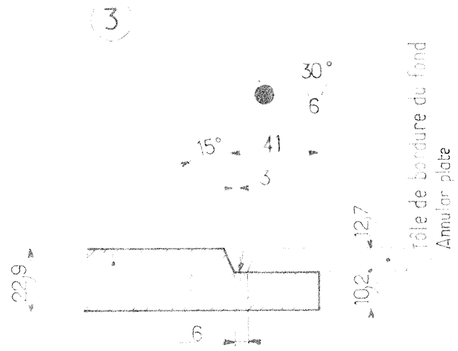

NOTA: - L'ensemble virole, bride, renfort, plaque de base et tôle de robe subira en atelier un traitement de détensionnement en atelier.
- Les dimensions sont indiquées en mm et les poids en kg

NOTE: - The assembly will be shop stress-relieved after welding
- All dimensions are in mm and weight in kg

REPERAGE: Chaque sous ensemble sera marqué du repère correspondant au dessin. Exemple: PN 64/1

MARKING: Each sub-assembly shall be marked in accordance with the drawing

			ENSEMBLE / TOTAL				2654
	10	1	Bouchon mâle tête H / Testing plug	1/4" NPT	XC 18 S	–	–
	9	36	Boulon / Bolt	HM 20 x 70 / 46	E 26-2		15
	8	1	Joint / Gasket	ep 3 / thk	Klinger 290	–	–
PN64/2	7	1	Patte d'accrochage / Lifting lug	125 x 75 x 10	E 24-3	–	–
	6	1	Couvercle / Cover	814 x 807 x 22,9/20	E 36-4	103	103
	5	1	Bride / Flange	814 x 807 x 20	E 36-4	22	22
	4	1	Virole / Neck	1617 x 1997 x 35	E 36-4	90	90
PN64/1	3	1	Plaque de base / Bottom reinforcing plate	4660 x 935,5 x 22,9	E 36-4	733	733
	2	1	Renfort / Reinforcing plate	1830 x 890 x 35	E 36-4	296	296
	1	1	Tole de robe / Shell plate	2444 x 2221 x 35	E 36-4	1395	1395

Repère / Mark	Nbre / No.	Désignation	Dimensions	Matière / Material	Poids unitaire / Unit wt.	Poids total / Total wt.

NOMENCLATURE POUR 1 UNITE — NOMBRE D'UNITÉS : 4
BILL OF MATERIAL FOR 1 UNIT — NUMBER OF UNIT

PLANS A CONSULTER — N° 7548-02-01 : ROBE
DRAWING TO CONSULT — SHELL

Certifié Final - le 20.7.1976

ANCAP DEPARTAMENTO DE INGENIERIA Y OBRAS
APROBADO PARA CONSTRUCCION
Ing:
Fecha
18 NOV. 1976

Référence client		Référence DS
T.2.01.37	38 SPIE Uruguay	X 7548

	Date	Nom
Dessiné	16-2-76	Michiels
Vérifié		

DELATTRE-BEZONS

4 RTF/SPR 67000 m³ Ø 64 m x 22,28 m

PORTE DE NETTOYAGE 24" x 24"
CLEANOUT DOOR 24" x 24"

N° 7548-21.01

1	6-4-76	Modifie plaque de base et coupe FF
2	2-7-76	Ajouté Coupe GG
3		
4		

Ce plan est notre propriété. Reproduction et communication à des tiers interdites.