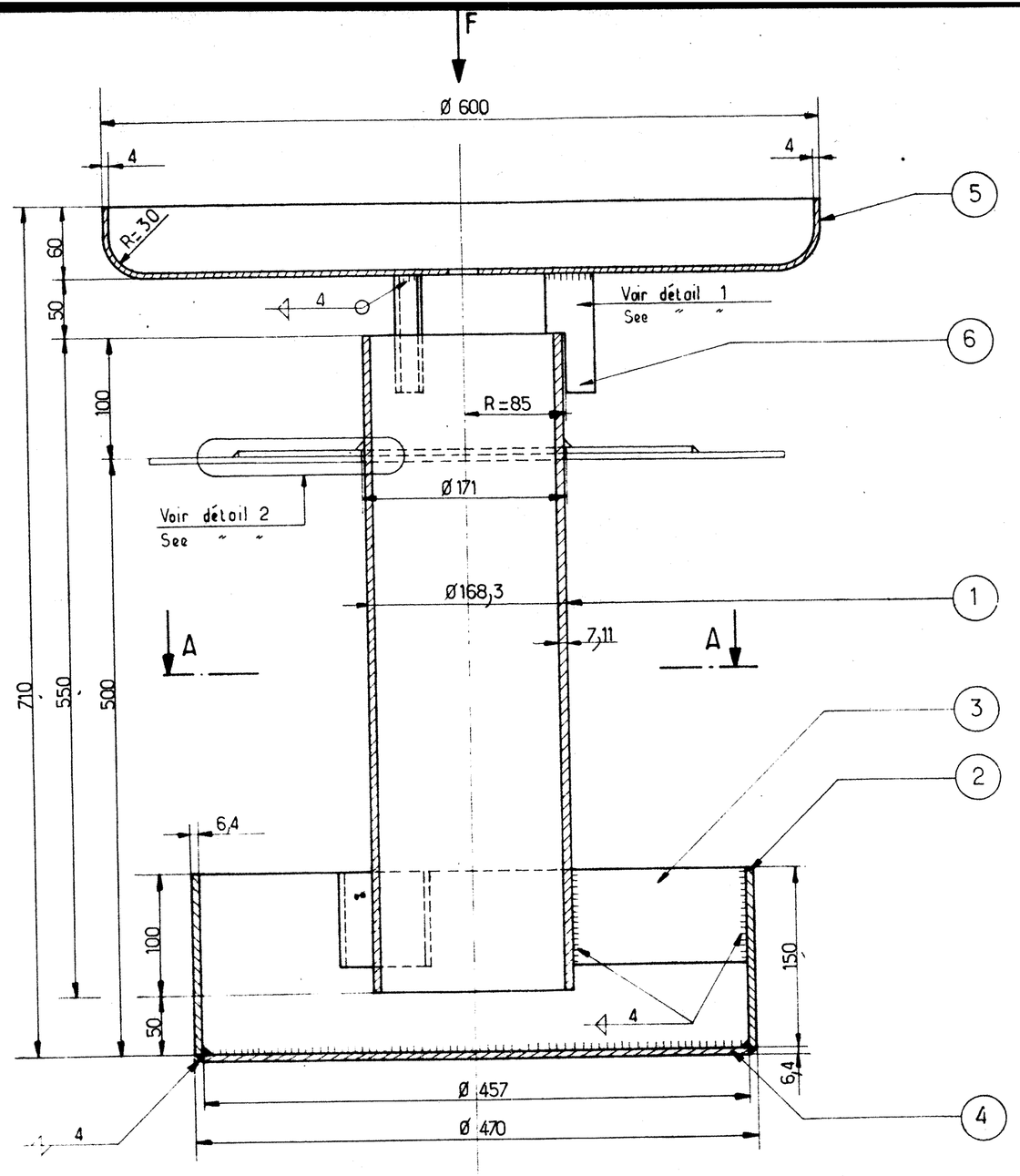

POSITION LOCATION

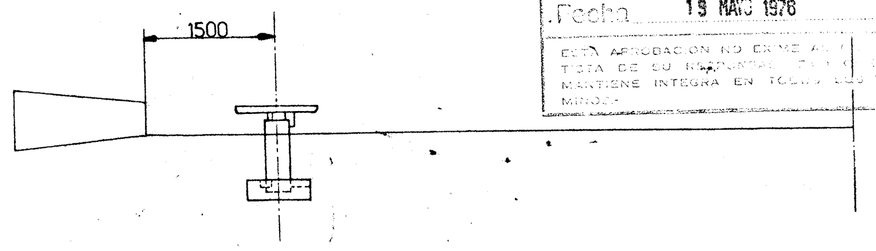

ANCAP DEPARTAMENTO DE INGENIERIA Y OBRAS
APROBADO PARA CONSTRUCCION
Ing:
Fecha 19 MAYO 1976
ESTA APROBACION NO EXIME AL ... DE SU RESPONSABILIDAD ... MANTENER INTEGRA EN TODOS SUS TERMINOS

DETAIL 1

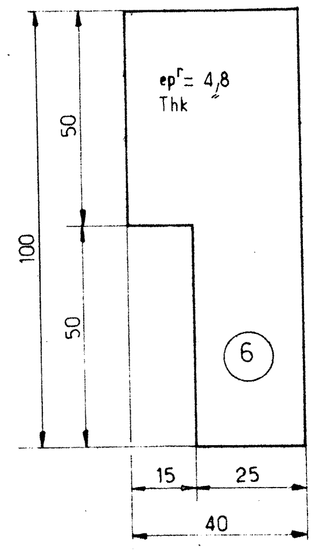

DETAIL 2

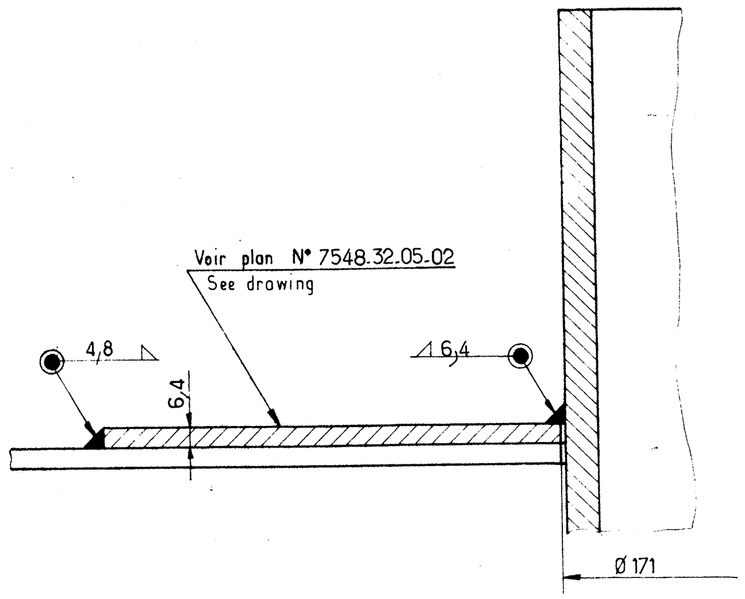

VUE F
VIEW F

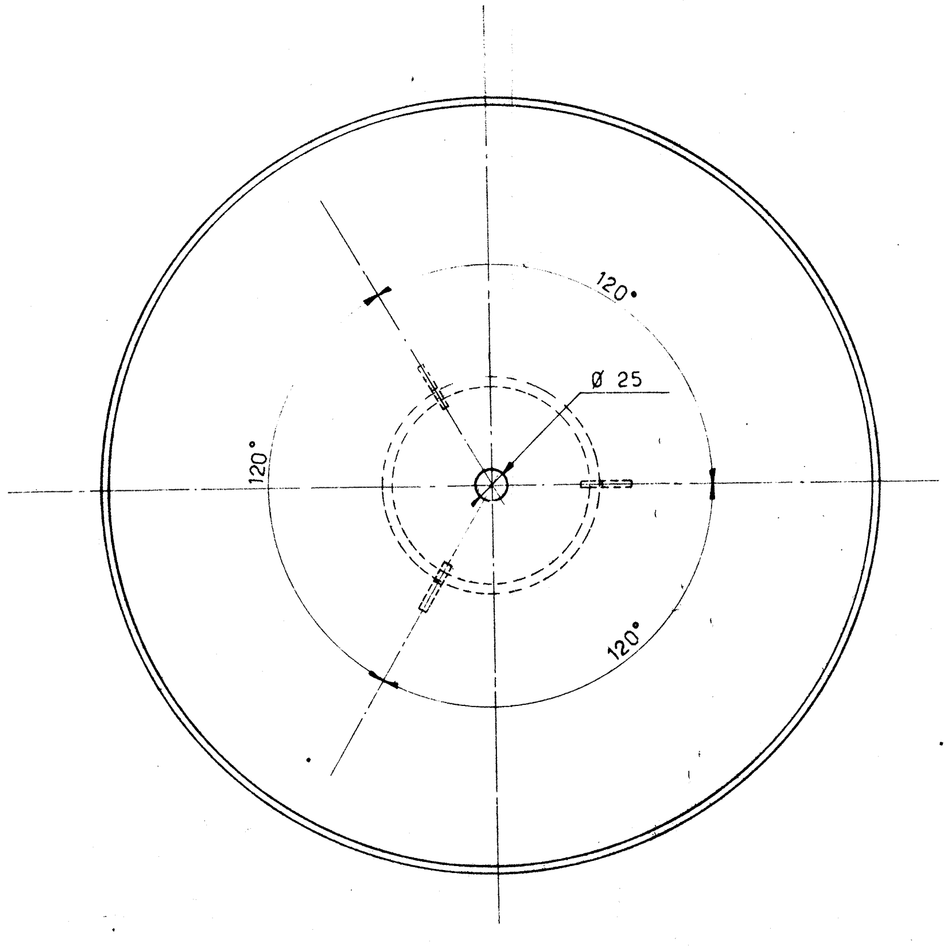

SECTION A

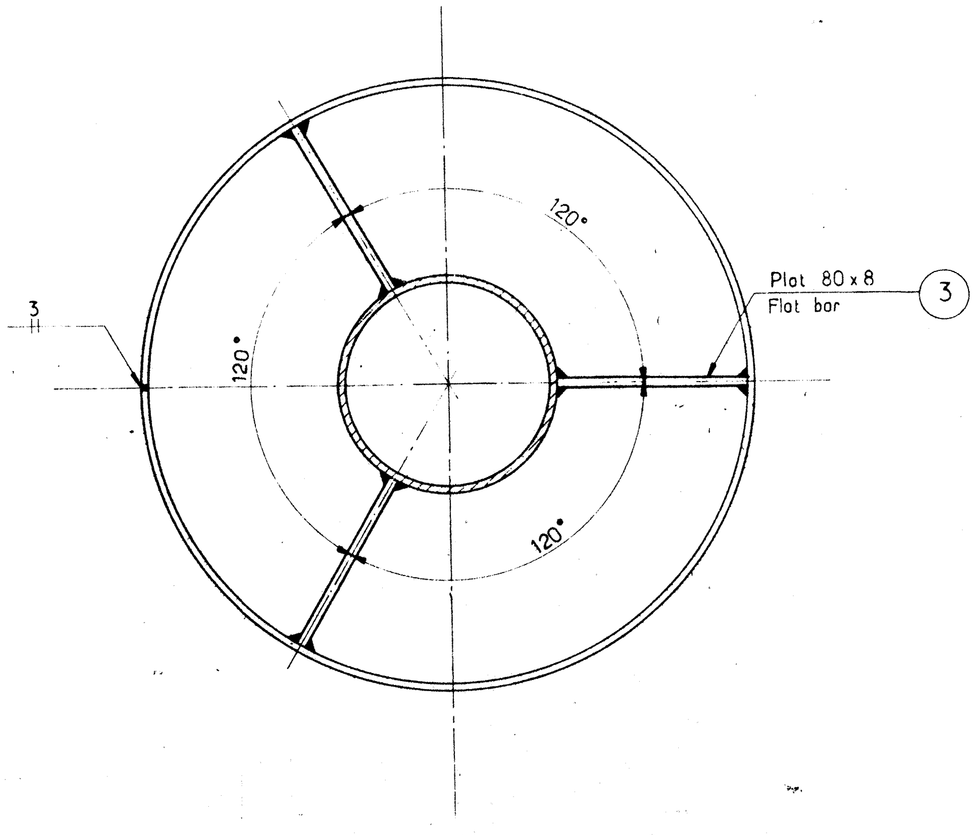

REPERAGE:

Chaque sous ensemble sera marque du repère correspondant au dessin
Exemple TP64/1

MARKING:

Each sub-assembly shall be marked in accordance with the drawing

NOTA:

Les dimensions sont indiquées en mm et les poids en kg

NOTE:

All dimensions are in mm and weights in kg.

Rep s/ens Primary mark	Rep pièce Second mark	Nbre No	Designation	Dimensions	Matière Material	Poids unitaire Unit weight	Poids total Total weight
			TOTAL				121
			TOTAL				27
TP64 2	6	6	Gousset - Plat / Gusset - Flat bar	40 x 4,8 L= 100	E 24.2		1
	5	2	Fond plat / Flat bottom	Ø 600x4 H=60	E 24.1	13	26
			TOTAL				94
TP64 1	4	2	Disque / Disc	Ø 457x6,4	E 24.2	18	36
	3	6	Gousset - Plat / Gusset - Flat bar	80 x 8 L = 144	E 24.1		4
	2	2	Virole / Shell	1456 x 150 x 6,4	E 24.2	11	22
	1	2	Tube sch 40 Ø N6" / Pipe	Ø 168,3 x 7,11 L = 550	A 106 B	16	32

NOMENCLATURE POUR 1 UNITE / *BILL OF MATERIAL FOR 1 UNIT* — NOMBRE D'UNITES / *NUMBER OF UNIT* : 4

PLANS A CONSULTER
DRAWING TO CONSULT
N° 7548-32-05-2 RENFORT TUBULURE DE TOIT Ø 6"
" " ROOF NOZZLE REINFORCING PLATE Ø 6"

APROBADO

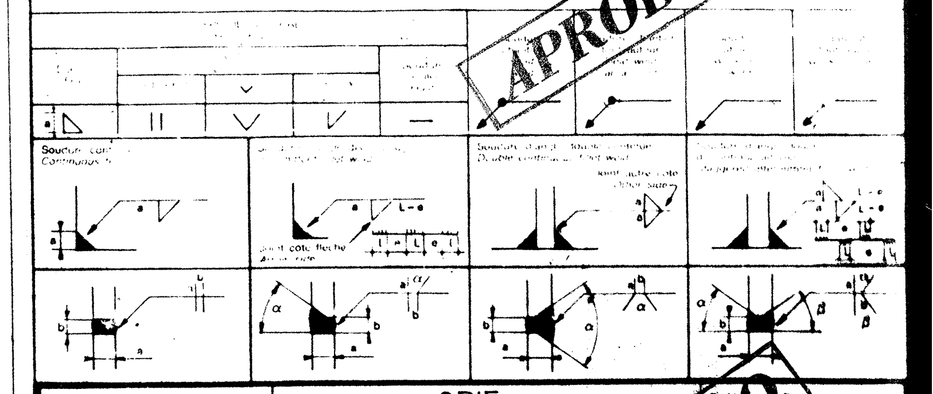

Référence Client 56

SPIE Uruguay

Référence DU 7548

	Date	Nom
Dessiné	17-2-76	Michiels
Vérifié		

DELATTRE-BEZONS

APROBADO

4 RTF/SPR 67000 m³ Ø 64 m x 22,28 m

TROP PLEIN Ø 6"
SIPHON DRAIN Ø 6"

N° 7548.32.05.1

Ce plan est notre propriété - Reproduction et communication à des tiers interdites