ENSEMBLE
ARRANGEMENT

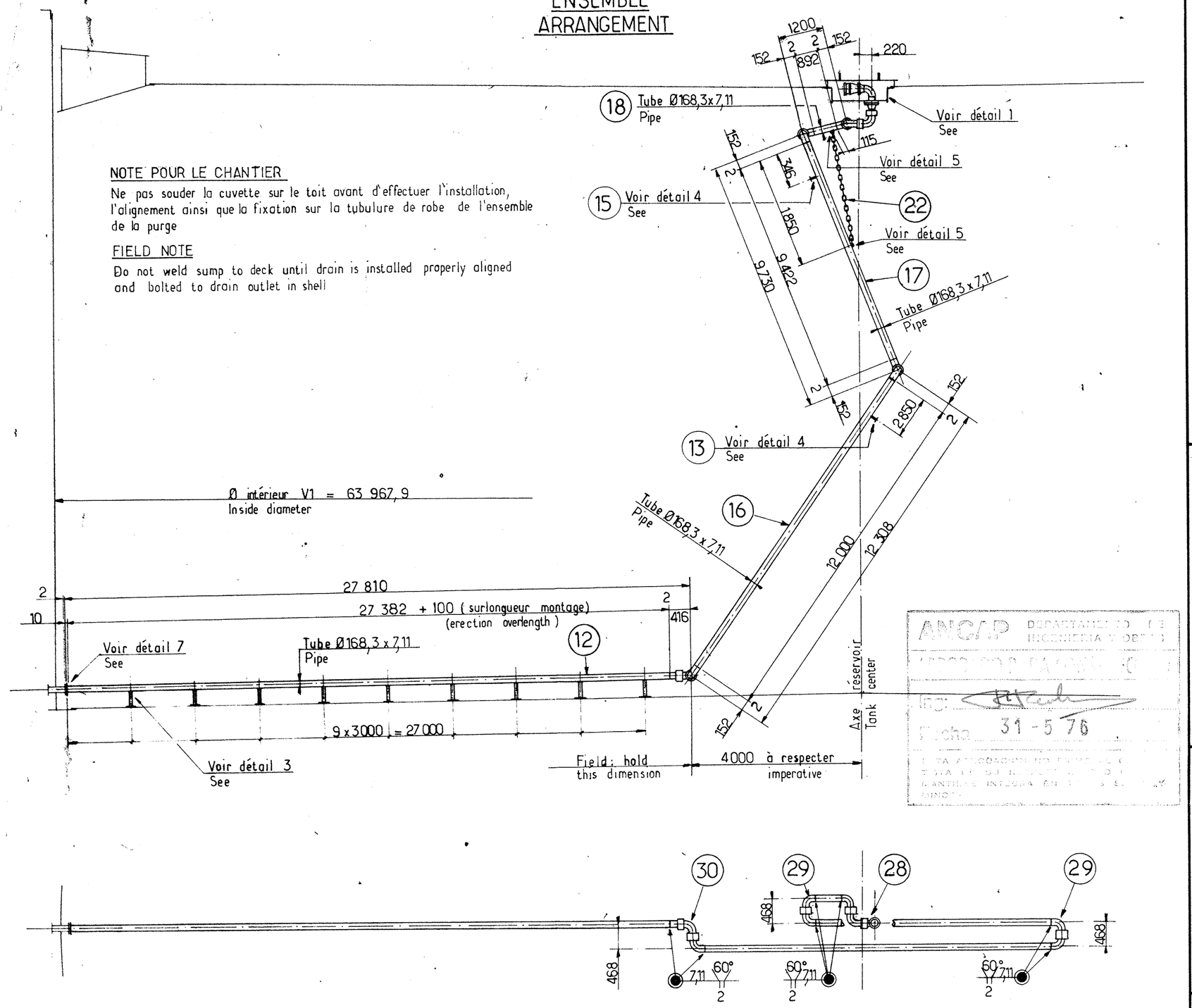

DETAIL 1

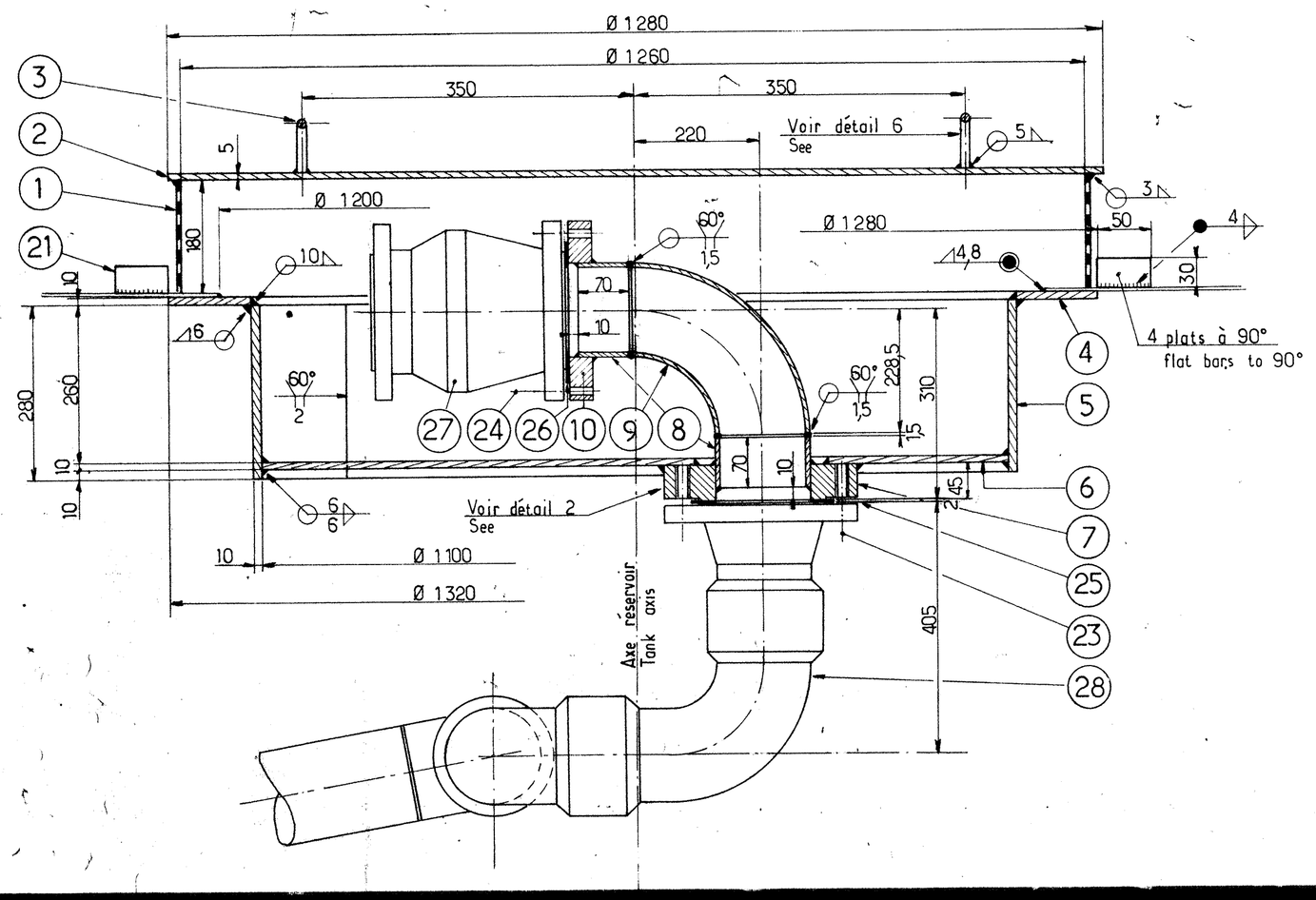

DETAIL 2

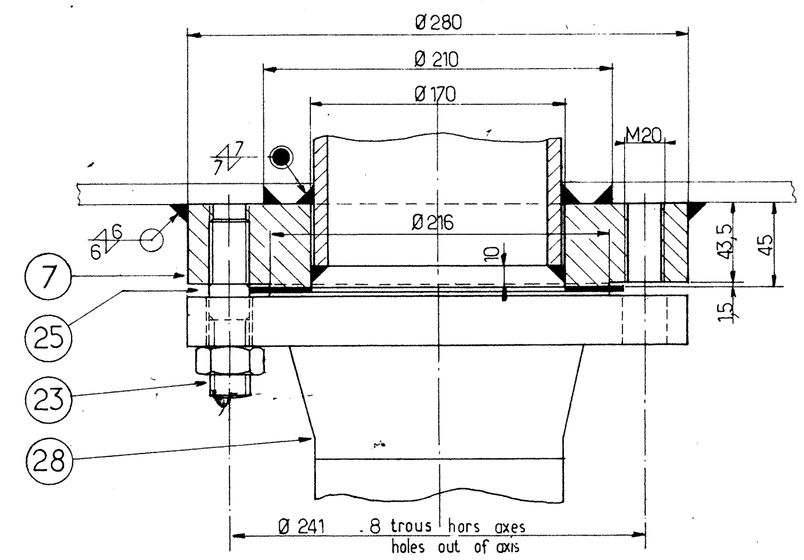

DETAIL 3

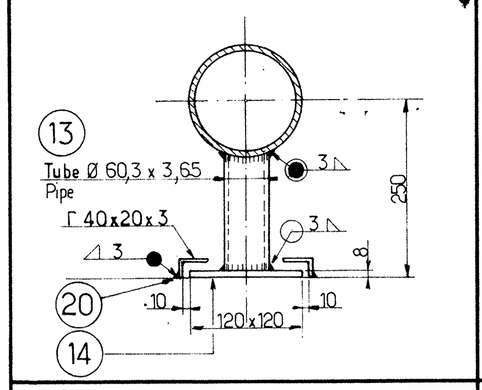

DETAIL 4

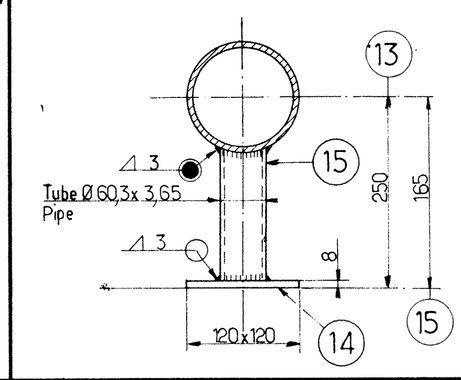

DETAIL 5

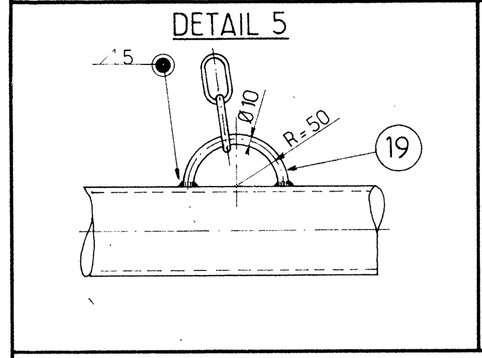

DETAIL 6

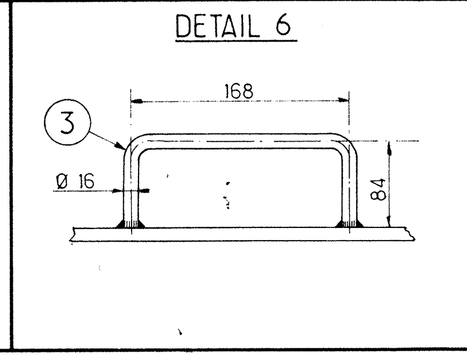

DETAIL 7

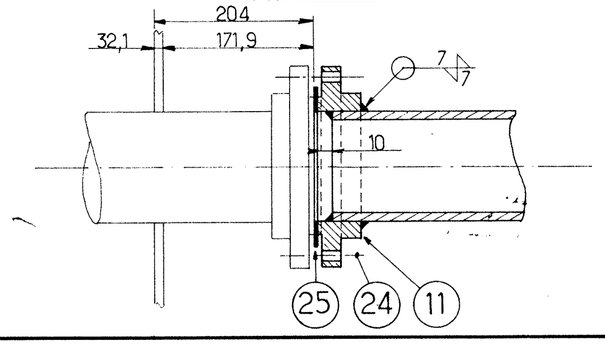

Rep. s/ens. Primary mark	Rep. pièce Second mark	Nbre No.	Designation	Dimensions	Matière Material	Poids unitaire Unit weight	Poids total Total weight
			ENSEMBLE TOTAL				1985
	30	1	Raccord articulé CHIKSAN / Swivel joint	Style 50 LFS ØN 6"		56	56
	29	2	Raccord articulé CHIKSAN / Swivel joint	Style 40 LFS ØN 6"		35	70
	28	1	Raccord articulé CHIKSAN / Swivel joint	Style 80 LFS ØN 6"		95	95
	27	1	Clapet de non retour / Check valve	ØN 6"			
	26	1	Joint / Gasket	Ø 220/176 x 2	Klinger 290	—	—
	25	2	Joint / Gasket	Ø 222/175 x 2	Klinger 290	—	—
	24	16	Boulon H / Bolt	M 20 x 80/46	E 26.2	—	4
	23	8	Goujon avec écrou H / Stud with nut	M 20 x 55/46 . J = 40	E 26.2	—	2
	22	1	Chaine / Chain	Ø 10 . L = 2 000	E 24.1	5	5
	21	4	Plat / Flat bar	30 x 5 . L=50	"	—	—
	20	18	Cornière / Angle	40 x 20 x 3 . L=100	"	—	3
	19	2	Attache / Fastening	Rond Ø 10 L=157	E 24.1	—	—
	18	1	Tube sch. std ØN 6" / Pipe	Ø 168,3 x 7,11 . L = 892	A 106 B	26	26
	17	1	Tube sch. std ØN 6" / Pipe	Ø 168,3 x 7,11 . L = 9422	"	271	271
	16	1	Tube sch. std. ØN 6" / Pipe	Ø 168,3 x 7,11 . L = 12 000	A 106 B	346	346
PA64 6	14	1	Tole / Plate	120 x 120 x 8	E 24.1	1	1
	15	1	Tube - Tarif 3 / Pipe	Ø 60,3 x 3,65 . L = 78	"	—	—
PA64 5	14	10	Tole / Plate	120 x 120 x 8	"	1	10
	13	10	Tube - Tarif 3 / Pipe	Ø 60,3 x 3,65 . L = 163	E 24.1	1	10
PA64 4	12	1	Tube sch. std. ØN 6" / Pipe	Ø168,3 x 7,11 . L = 27 482	A.106.B	793	793
	11	1	Bride S.O. ASA 150# R.F. / Flange	Ø N. 6"	A.181.1	9	9
	10	1	Bride plate PN10. Face plate / Flange	Ø N. 150	E 24.1	8	8
PA64 3	9	1	Courbe L.R. 90° / Elbow	Ø 168,3 x 7,11	A 234 B	10	10
	8	2	Tube sch. std. ØN 6" / Pipe	Ø168,3 x 7,11 . L = 70	A 106 B	2	4
	7	1	Bride / Flange	Ø 280 / 170 x 45	E 24.1	14	14
PA64 2	6	1	Fond / Drain sump bottom	Ø 1100 x 10	"	76	76
	5	1	Virole / Drain sump shell	3 485 x 260 x 10	"	78	78
	4	1	Couronne / Drain sump ring	Ø 1320 / 1120 x 10	"	31	31
	3	2	Poignee / Grasp	Rond Ø 16 L = 336	"	0,5	1
PA64 1	2	1	Tole / Plate	Ø 1280 x 5	"	51	51
	1	1	Tole perforée GANTOIS RD15B / Perforated plate	3 974 x 180	E 24.1	11	11

NOMENCLATURE POUR 1 UNITÉ — *BILL OF MATERIAL FOR 1 UNIT*

NOMBRE D'UNITÉS : 4 — *NUMBER OF UNIT :*

PLANS A CONSULTER
DRAWING TO CONSULT
N° 7548.22.02.1 : Tubulure de robe ØN 6"
Shell nozzle Ø 6"

TYPE DE SOUDURE / *TYPE OF WELD*: D'angle *Fillet*; Bout à bout *Groove* — Bords droits *Square*; Demi v *Bevel*; Soudure meulée *Flush*; Soudure chantier *Field weld*; Soudure chantier tout autour *Field weld all around*; Soudure atelier *Workshop weld*; Soudure atelier tout autour *Workshop weld all around*

Soudure continue *Continuous fillet*; Soudure d'angle discontinue *Intermittent fillet weld* (Joint côté flèche *Arrow side*); Soudure d'angle double continue *Double continuous fillet weld* (Joint autre côté *Other side*); Soudure d'angle double discontinue alternée *Staggered intermittent fillet weld*

NOTA :
- Les dimensions sont indiquées en mm et les poids en kg
- Lors du soudage des raccords articulés sur les tubes, protéger l'articulation, à proximité de la soudure, par un chiffon mouillé.

NOTE :
- All dimensions are in mm and weights in kg.
- During the connection welding keep cold the swivel joint with a wet rag.

Référence Client: 49

SPIE Uruguay

Référence DB: X7548

	Date	Nom
Dessiné	11.3.1976	Dufresnoy
Vérifié		

DELATTRE-BEZONS

4 RTF/SPR. 67000 m³ - Ø 64 m x 22,28 m

PURGE ARTICULEE Ø 6"

ARTICULATED PIPE DRAIN Ø 6"

N° 7548.30.01

1	5.5.76	Ajoute note pour chantier modifie longueur rep. 12
2		
3		
4		