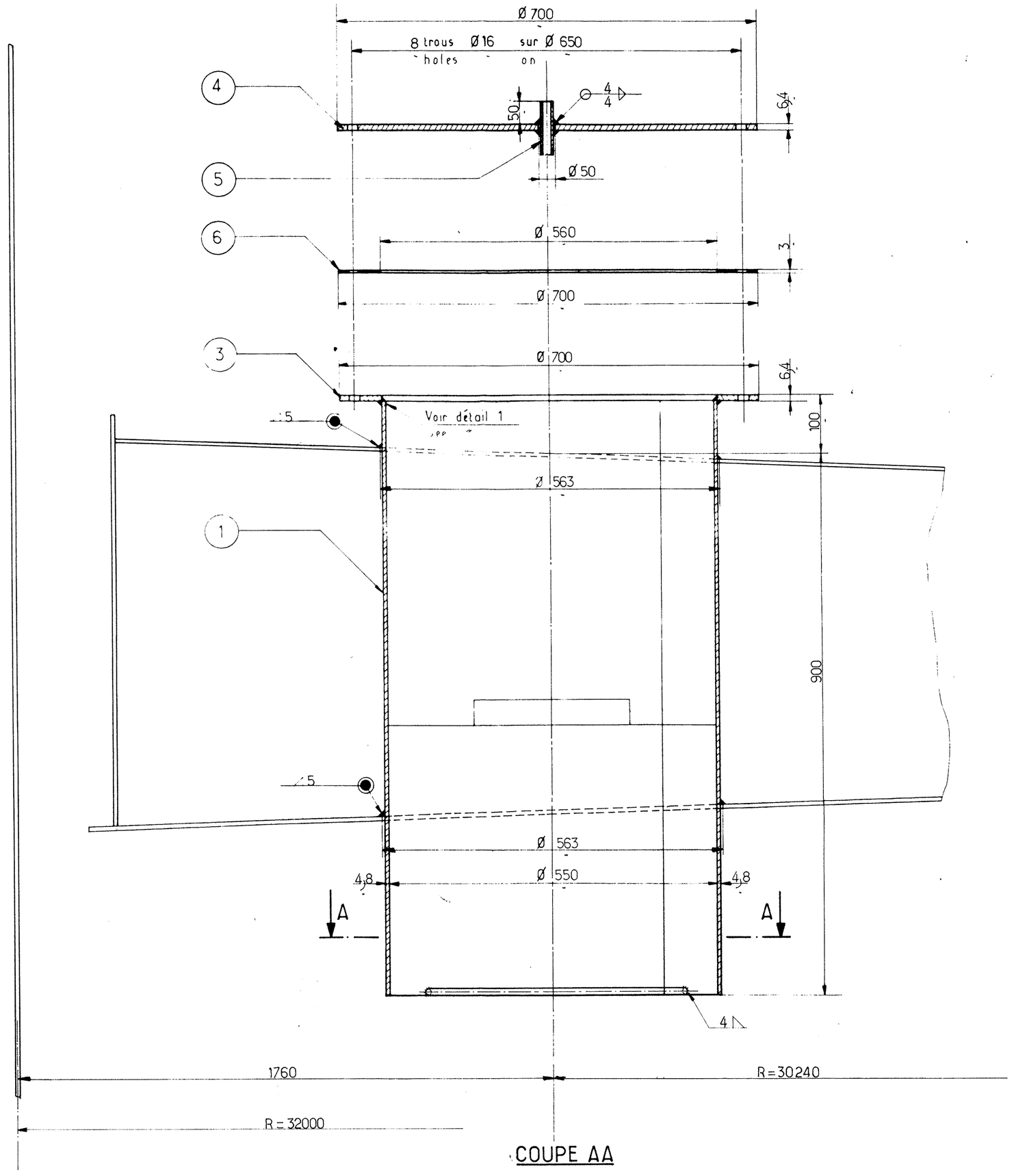

COUPE AA

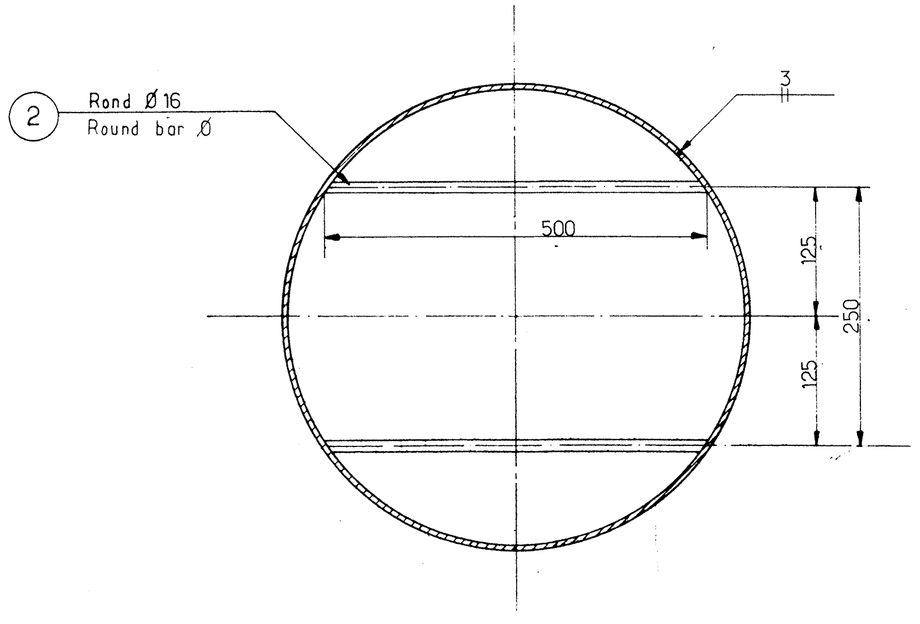

DETAIL 1

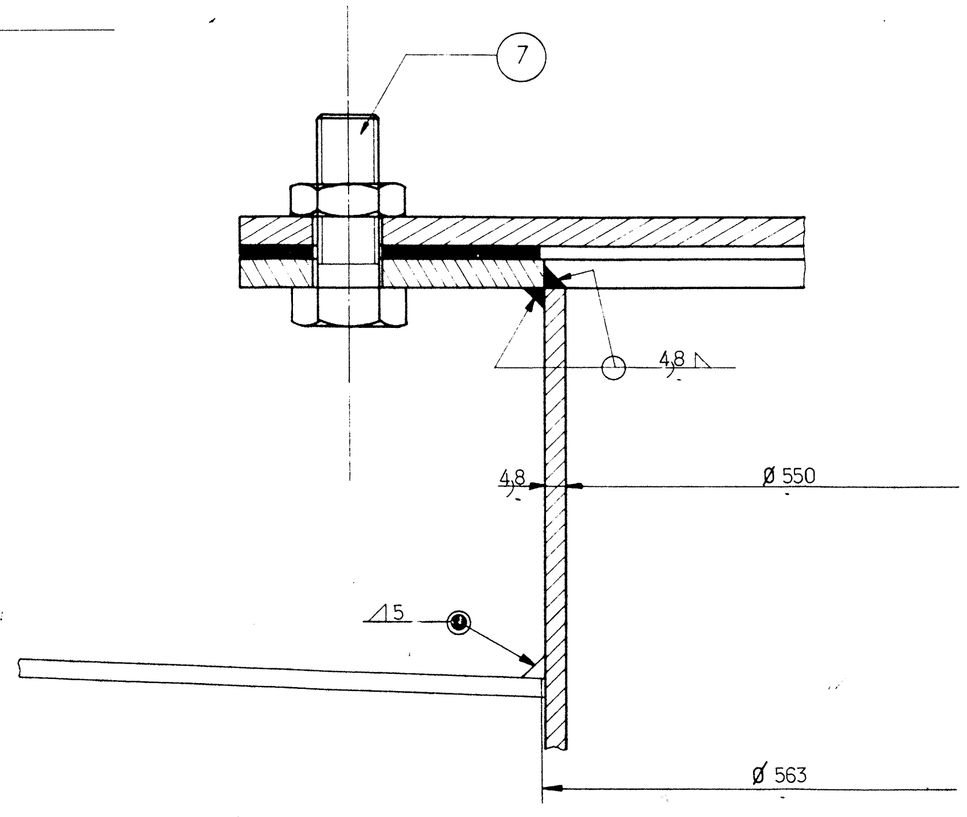

ARGAP
APROBADO
Fecha 5 MAYO 1976

REPERAGE:

Chaque sous ensemble sera marqué du repère correspondant au dessin

Exemple: N 64 / 1

MARKING:

Each sub-assembly shall be marked in accordance with the drawing

NOTA:

Les dimensions sont indiquées en mm et les poids en kg

NOTE:

All dimensions are in mm and weights in kg

Rep. s/ens. Primary mark	Rep. pièce Second mark	Nbre No.	Designation	Dimensions	Matiere Material	Poids unitaire Unit weight	Poids total Total weight
			TOTAL				97
	7	8	Boulon / Bolt	HM 14 x 40 / 34	E 26-2		1
N64 3	6	1	Joint / Gasket	2700/560x3 8 trous Ø16 sur Ø 650 (holes on)	Klinger 290		
			TOTAL				
N64 2	5	1	Tube tarif 1 / Pipe	Ø 48,3 x 2,9 L=100	E 24.1		
	4	1	Couvercle / Cover plate	Ø 700 x 6,4	E 24.2	20	20
			TOTAL				
N64 1	3	1	Bride / Flange	Ø 700/560 x 6,4	E 24.2	7	7
	2	2	Rond / Round bar	Ø 16 L = 500	E 24.1	1	2
	1	1	Virole / Shell	1743 x 994 x 4,8	E 24.2	67	67

NOMENCLATURE POUR 1 UNITE
BILL OF MATERIAL FOR 1 UNIT

NOMBRE D'UNITES : 4
NUMBER OF UNIT :

PLANS A CONSULTER
DRAWING TO CONSULT

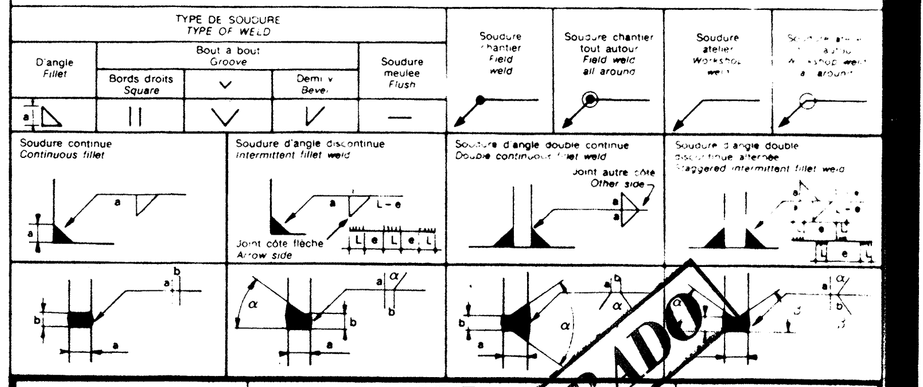

Référence Client : 62	SPIE Uruguay	Référence DB X 7548
Dessiné 23-4-76 Michiels	DELATTRE-BEZONS	DB
Vérifié		

APROBADO

4 RTF/SPR 67000 m³ Ø 64 m x 22,28 m

PUITS POUR FLOTTEUR DU JAUGEUR
GAUGE WELL

N° 7548-32-08

1	
2	
3	
4	

Ce plan est notre propriété - Reproduction et communication à des tiers interdites